RK ROSE+KRIEGER

A Phoenix Mecano Company

News

Stahl-Schutzsystem GMS

Steel protection system GMS

05/2003

Home

Stahl-Schutzsystem GMS
Steel protection system GMS

… der Schutzzaun, der aus dem Rahmen fällt !

The extraordinary: forget about frames!

Lieferbar ab Juli 2003
Available from July 2003

Durch die immer weiter voranschreitende Automatisierung von Fertigungsprozessen und Anlagen, ist ein Schutz von Personen gegenüber Gefahrenquellen von großer Bedeutung.
Mit dem BLOCAN® Schutz- und Abtrennungssystem aus Aluminium hat RK Rose+Krieger bereits viele Jahre Erfahrungen auf diesem Gebiet gesammelt.
Mit dem neuen Schutzsystem GMS (Gittermattensystem) bieten wir Ihnen eine Schutzeinrichtung, die sich durch einen einfachen, flexiblen und kostengünstigen Aufbau auszeichnet. Die Standardfelder werden einfach mit einem patentierten Gittermattenhalter am Pfosten befestigt. Diese Felder können dabei in beliebigen Winkeln aufgestellt werden.
Schwenktüren, Schiebetüren sowie ein umfangreiches Zubehör runden das GMS-System ab.

Due to the continuously improving automatisation of production processes and equipments the protection of people against hazard sources is of great importance.
With its BLOCAN® aluminium protection and partitioning system RK Rose+Krieger has already gathered many years of experience in this field.
With the new steel lattice mats protection system GMS now we offer you a modular protection equipment which distinguishes itself by a simple, flexible and cost-effective assembly. The standard panels are simply fastened to the posts through a patented lattice mats holder. Hence, the panels can be assembled at any angle.
Hinged doors , sliding doors and a wide range of accessories complete the GMS system.

Merkmale

- Standardgrößen ermöglichen einen modularen Aufbau
- Verschiedene Fußausführungen lieferbar
- Spezieller Halter zur einfachen Steckmontage
- Gittermattenhalter am Pfosten vormontiert
- Stahlgittermatten (Stab 6/5/6 mm) in RAL7035 (lichtgrau) pulverbeschichtet
- Maschenweiten 25/200 mm und 50/200 mm lieferbar (Einschränkung gegen Hindurchreichen gemäß EN294)
- Felder können in beliebigen Winkeln aufgestellt werden

Features

- standard sizes for modular structures
- different foot versions available
- special support for a simple plug-in assembly
- lattice mats holder premounted to the post
- RAL7035 (light grey) powder coated steel lattice mats (bar 6/5/6 mm)
- available mesh sizes 25/200 mm and 50/200 mm (restrictions to prevent danger zones being reached acc. to EN294)
- panels can be mounted at any desired angle

Das Rastersystem

Das modular aufgebaute Schutzsystem GMS wird in standardisierten Rasterabständen angeboten. Die Angabe der Breite bezieht sich auf den Abstand Mitte Pfosten bis Mitte Pfosten. Die Höhenangabe ist jeweils bezogen auf die Gesamthöhe der Pfosten, bei einer Bodenfreiheit von 200 mm zur Gittermatte.

Bei der Entwicklung des GMS wurden alle zutreffenden Normen für eine trennende Schutzeinrichtung berücksichtigt.
Folgende Normen sollten generell bei Ihrer Planung beachtet werden.

- EN294 Sicherheitsabstände gegen das Erreichen von Gefahrstellen der oberen Gliedmaßen (siehe Grafik unten)
- EN811 Sicherheitsabstände gegen das Erreichen der unteren Gliedmaßen (siehe Grafik unten)
- EN292 Sicherheit von Maschinen, Grundbegriffe, allgemeine Gestaltungsgrundsätze, grundsätzliche Terminologie, Methodik
- EN953 Anforderung an die Gestaltung und Konstruktion von trennenden Schutzeinrichtungen
- EN1088 Verriegelungseinrichtungen in Verbindung mit trennenden Schutzeinrichtungen

Modular system

The modular protection system GMS is available with standard grid dimensions. The specified width refers to the clearance between the midposts. The specified height refers to the total posts height with a 200 mm clearance between floor and lattice mats.

In designing the GMS all the standards applicable to guards have been considered .
The following standards have to be observed in your project.

- EN294 Safety distance to prevent danger zones being reached by the upper limbs (see the drawing below)
- EN811 Safety distances to prevent danger zones being reached by the lower limbs (see the drawing below)
- EN292 Safety of machinery, basic concepts, general principles for design,basic terminology, methodology
- EN953 Safety of machinery - general requirements for the design and costruction of guards (fixed, movable
- EN1088 Interlocking devices associated with guards

Sicherheitsabstände (Rahmenhöhe 2000 mm)

nach EN294 (obere Gliedmaße)
und EN811 (untere Gliedmaße)

Safety distances (frame height 2000 mm)

acc. to EN294 (upper limbs)
and EN811 (lower limbs)

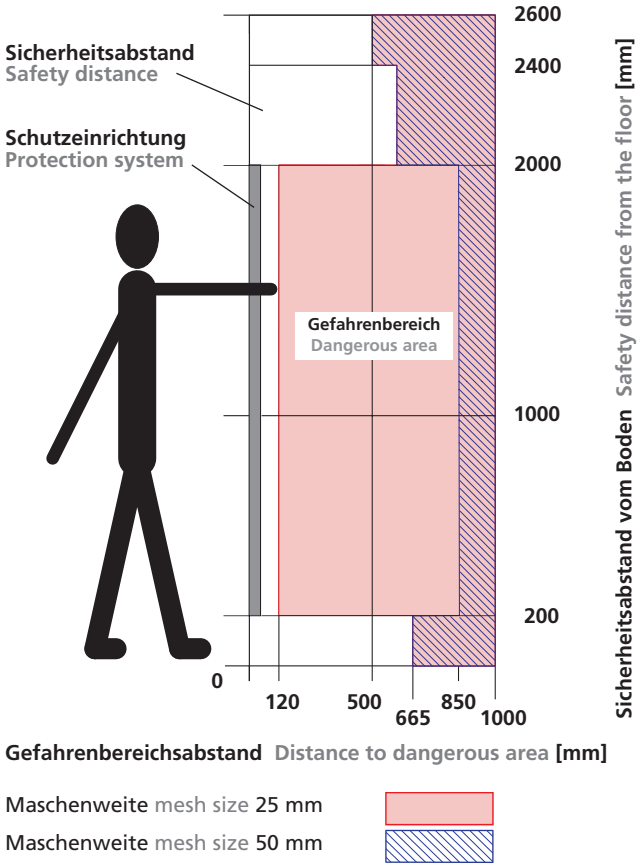

Vorgehensweise

1) Planung: Anhand eines Grundrisses der Maschine oder Anlage, die mit einem Schutzsystem versehen werden soll, wird der Sicherheitsabstand nach der entsprechenden EN festgelegt. Siehe hierzu Grafik auf Seite 3)

2) Materialbedarf ermitteln: Auf Seite 6 können Sie die gewünschten Gittermattenbreiten sowie die Maschenweiten auswählen. Hieraus ergibt sich dann die benötigte Pfostenanzahl. Zusätzlich können Schwenk- und Schiebetüren eingeplant werden. Bitte beachten Sie hierbei, dass im Lieferumfang der Türen bereits Pfosten enthalten sind.

3) Zubehör auswählen: Sollten Sie beispielsweise Sicherheitsschalter oder Einzelkomponenten als Ersatzteile benötigen, so können Sie diese aus dem Zubehörbereich des Prospektes auswählen.

Proceeding

1)Project: the safety distance is laid down in conformity with the corresponding EN on the basis of a plan view of the machine or construction which has to be provided with the protection system (see drawing page 3).

2) Planning material requirements: on page 6 you can choose the desired lattice mats width and mesh size. From this results the number of posts needed. In addition it is possible to plan hinged and sliding doors. Note here that posts are already included in the doors delivery set.

3) Choosing accessories: should you need for instance safety switches or single components you can select them from the accessories chapter of this brochure.

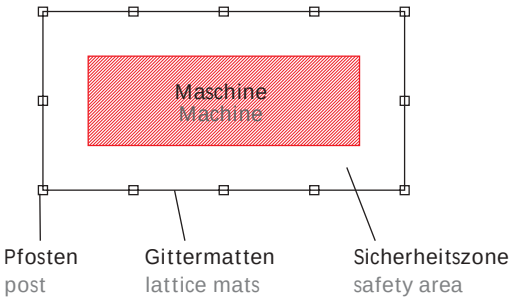

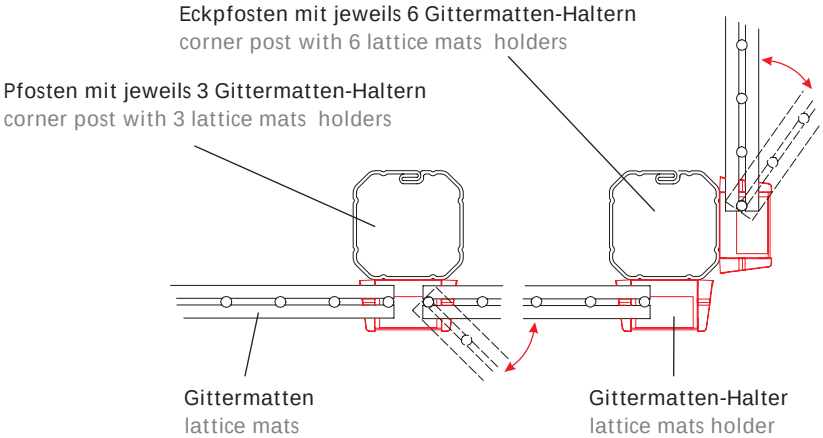

Fußausführungen
Foot versions

Bei den Pfosten und den Türen stehen jeweils zwei Fußausführungen zur Auswahl.

Two foot versions are respectively available for posts and doors.

Type 1

Stahl, galv. verzinkt steel, zinc-plated

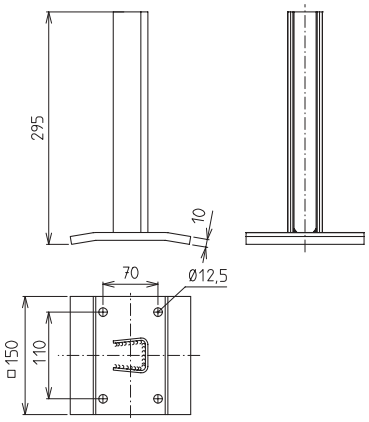

Type 2

Aluminium, gleitgeschliffen aluminium, ground

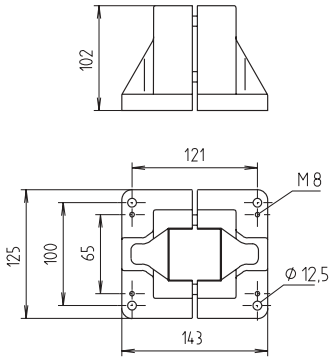

Pfosten
Posts

- Bestehend aus Pfosten 50x50, Stahl RAL 7035 pulverbeschichtet, Gittermatten-Halter mit Edelstahl-Clip vormontiert
- Fußausführung wahlweise Stahl- oder Aluminiumfuß
- Obere Öffnung mit Kunststoffabdeckung verschlossen

- consists of steel RAL 7035 powder-coated post profiles size 50x50, lattice mats holders with premounted stainless steel clip
- optionally steel or aluminium foot
- plastic upper end cap

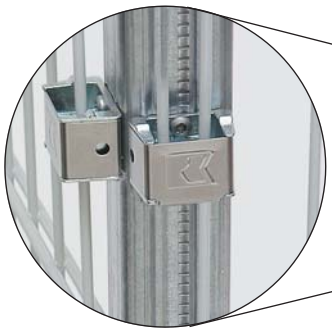

Ausführung als Eckpfosten
corner post version

Anwendung mit Gittermatten
(Auswahl siehe Seite 6) montiert.
application assembled with lattice mats
(options at page 6)

[mm]

Code No.	Type	Pfostenhöhe posts height	Fußausführung (vergl. Seite 4) foot version (see page 4)
BAB 2000 0000 AXB	Pfosten post	2018	Type 1 (Stahl steel)
BAB 2000 0000 AYB	Pfosten post	2003	Type 2 (Aluminium)
BAC 2000 0000 AXB	Eckpfosten corner post	2018	Type 1 (Stahl steel)
BAC 2000 0000 AYB	Eckpfosten corner post	2003	Type 2 (Aluminium)

Gittermatten
Lattice mats

Die Stahlgittermatten (6/5/6 mm) werden in zwei verschiedenen Maschenweiten (25/200 und 50/200 mm) angeboten.
In der EN 294 sind die Abstände zu einem Gefahrenbereich und die damit zulässigen Öffnungsmaße (gegen Hindurchreichen) im Schutzsystem geregelt.
Die Gittermatten sind in der Standardausführung in RAL 7035 (lichtgrau) pulverbeschichtet.
Sonderfarben (RAL 9005 tiefschwarz, RAL 3001 Signalrot, RAL 1003 Signalgelb) sind auf Anfrage erhältlich.

Steel lattice mats (6/5/6 mm) are available in two different mesh sizes (25/200 and 50/200 mm).
The EN 294 governs the distance to danger zones and the allowed openings dimensions (to prevent the machine from being reached) of the protection system.
The standard lattice mats are RAL 7035 (light grey) powder- coated.
Special colours (RAL 9005 jet black, RAL 3001 signal red, RAL 1003 signal yellow) are available upon request.

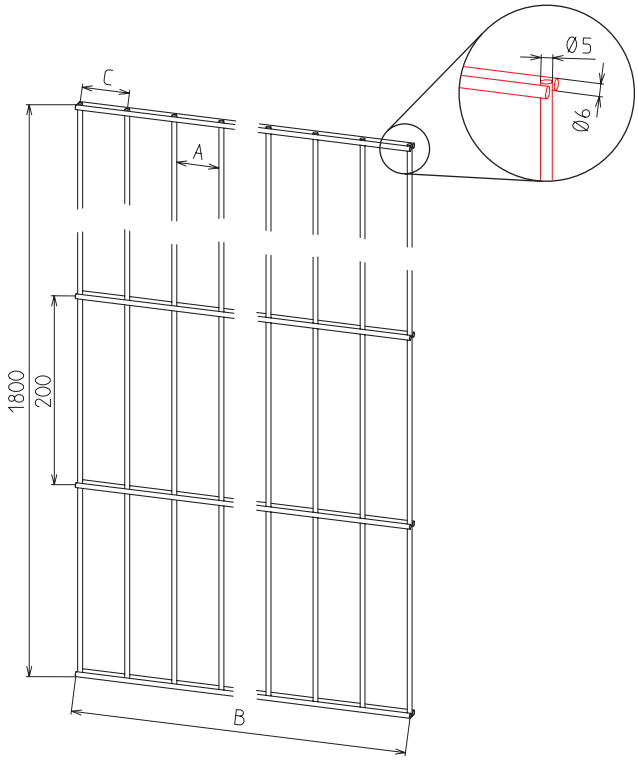

[mm]

Code No.	Type	Pfostenabstand Mitte-Mitte distance midpost-midpost	A	B	C
BBD 1012 1800 BAB	1012 x 1800 x 25	1015	<20	1012	24,56
BBD 1454 1800 BAB	1454 x 1800 x 25	1460	<20	1454	24,56
BBD 2510 1800 BAB	2510 x 1800 x 25	2515	<20	2510	24,56
BCD 1007 1800 BAB	1007 x 1800 x 50	1015	45	1007	50
BCD 1458 1800 BAB	1458 x 1800 x 50	1460	45	1458	50
BCD 2510 1800 BAB	2510 x 1800 x 50	2515	45	2510	50

Montage der Gittermatten
Assembling the lattice mats

Die Gittermatten werden in die bereits an dem Pfosten vormontierten Halter gesteckt. Nocken an den Haltern dienen als Montagehilfe und halten die Gittermatten in Position. Anschließend wird der Federclip auf den Halter gedrückt. Dieser hat zwei Rastungen. Die erste Rastung kann bequem von Hand eingerastet werden. Nach Prüfung der Ausrichtung der Gittermatten, kann der Edelstahl-Clip in die zweite Rastung gedrückt werden. Hierbei ist ggf. ein Gummihammer zu Hilfe zu nehmen.
Die Demontage der Federclips kann mittels zweier Schraubenzieher erfolgen. Diese werden in die seitlichen Bohrungen gesteckt und können den Clip somit von der Halterung hebeln.

The lattice maths are inserted in the holders, which are already premounted to the posts. The cams on the holders serve as assemb ly aid and hold the lattice mats in their position. Afterwards the spring clip is pressed on the holder, which has two catching teeth. The spring clip can be easily locked to the first catching tooth manually. After checking the alignment of the lattice mats the stainless steel clip can be locked to the second catching tooth by pressing it. A rubber hammer can be used if necessary.
To remove the spring clips you can use two screwdrivers, which you insert in the lateral holes and use as a levers to unlock the spring clip from its fastening .

Schwenktür
Hinged door

- Bestehend aus Pfosten 50x50, Stahl RAL 7035 pulverbeschichtet, jeweils Gittermatten-Halter mit Edelstahl-Clip vormontiert
- Fußausführung wahlweise Stahl- oder Aluminiumfuß
- Pfosten standardmäßig in Eckausführung, obere Öffnungen mit Kunststoffabdeckung verschlossen
- Stahlgittermatten (6/5/6 mm) in der Maschenweite 25/200 mm
- Durchgangsbreite 1000 mm

- consists of steel RAL 7035 powder-coated post profiles size 50x50, lattice mats holders with premounted stainless steel clip
- optionally steel or aluminium foot
- standard corner post , plastic upper end caps
- steel lattice mats (6/5/6 mm) with mesh size 25/200 mm
- inner width 1000 mm

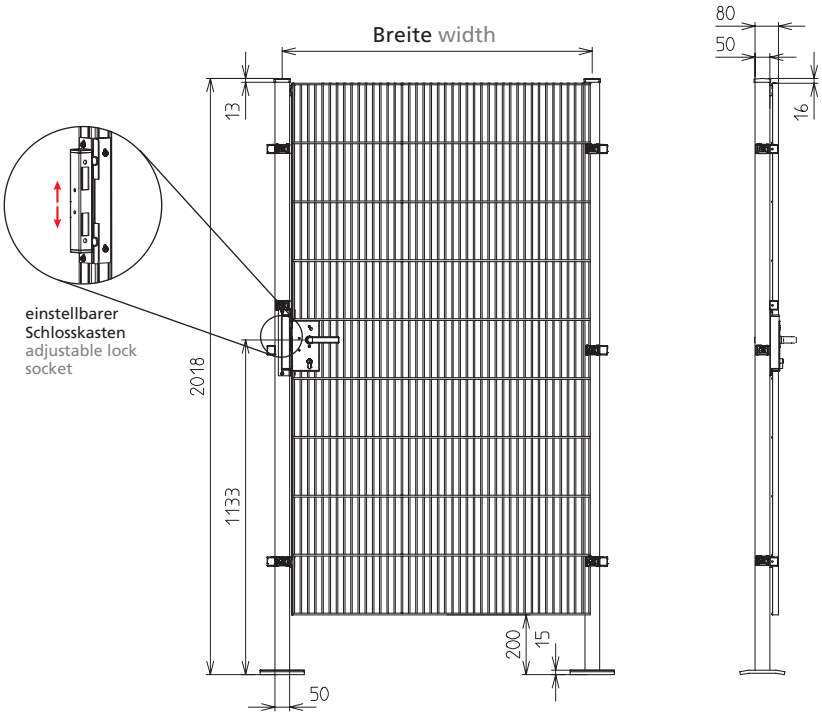

Zeichnung zeigt Ausführung Anschlag DIN Rechts.
the drawing shows the right hinged door version

Hinweis:
Die Abmessungen beziehen sich auf die Fußausführung "A". Bei Fußausführung "B" verringern sich die Höhen um jeweils 15 mm.
Hint:
these dimensions refer to the foot version "A"; with the foot version "B" the height decreases of 15 mm for each post

[mm]

Code No.	Breite (Pfostenmitte) width (midpost)	Türanschlag DIN hinged side	Fußausführung (vergl. Seite 4) foot version (see page 4)
BBF 2018 1055 XXB	1055	Rechts right	Type 1 (Stahl steel)
BBG 2018 1055 XXB	1055	Links left	Type 1 (Stahl steel)
BBF 2018 1055 XYB	1055	Rechts right	Type 2 (Aluminium)
BBG 2018 1055 XYB	1055	Links left	Type 2 (Aluminium)
BBF 2018 1500 XXB	1500*	Rechts right	Type 1 (Stahl steel)
BBG 2018 1500 XXB	1500*	Links left	Type 1 (Stahl steel)
BBF 2018 1500 XYB	1500*	Rechts right	Type 2 (Aluminium)
BBG 2018 1500 XYB	1500*	Links left	Type 2 (Aluminium)

*nur für gelegentliche Nutzung (etwa als Wartungstür) empfohlen
*recommended for occasional use only (e.g. service door)

Schiebetür
Slinding door

- Bestehend aus Pfosten 50x50, Stahl RAL 7035 pulverbeschichtet, jeweils Gittermatten-Halter vormontiert
- Fußausführung wahlweise Stahl- oder Aluminiumfuß
- Pfosten auf der Schlosskastenseite standardmäßig in Eckausführung, obere Öffnungen mit Kunststoffabdeckung verschlossen
- Stahlgittermatten (6/5/6) in der Maschenweite 25/200 mm
- Durchgangsbreite 850 mm

- consists of steel RAL 7035 powder-coated post profiles size 50x50, lattice mats holders with premounted stainless steel clip
- optionally steel or aluminium foot
- standard corner posts on the side of the lock socket , plastic upper end caps
- steel lattice mats (6/5/6 mm) with mesh size 25/200 mm
- inner width 1000 mm

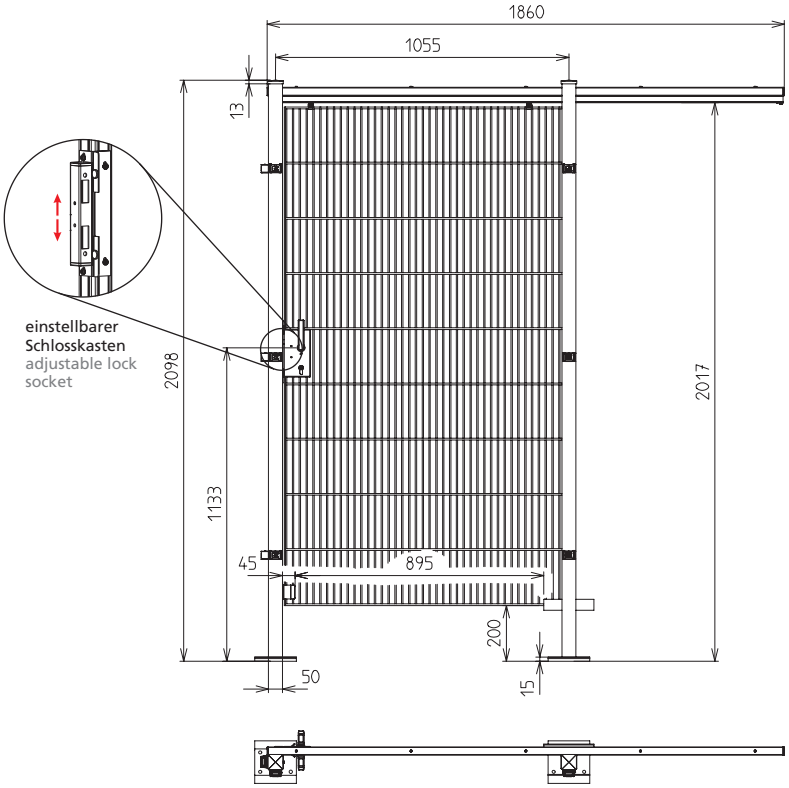

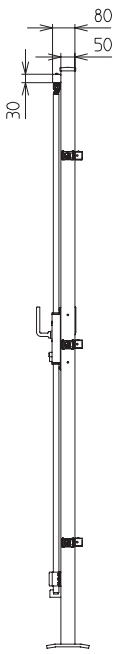

Zeichnung zeigt Ausführung DIN Rechts.
the drawing shows the right opening door version

Hinweis:
Die Abmessungen beziehen sich auf die Fußausführung “A”. Bei Fußausführung “B” verringern sich die Höhen um jeweils 15 mm.
Hint:
these dimensions refer to the foot version “A”; with the foot version “B” the height decreases of 15 mm for each post

Code No.	Breite (Pfostenmitte) width (midpost)	Türanschlag DIN opening direction	Fußausführung (vergl. Seite 4) foot version (see page 4)
BBH 2098 1055 XXB	1055	Rechts right	Type 1 (Stahl steel)
BBK 2098 1055 XXB	1055	Links left	Type 1 (Stahl steel)
BBH 2018 1055 XYB	1055	Rechts right	Type 2 (Aluminium)
BBK 2018 1055 XYB	1055	Links left	Type 2 (Aluminium)

Gittermattenhalter
Lattice mats holder

Durch diesen Halter können die Gittermatten auf einfachste Weise befestigt werden. (Siehe hierzu auch die Beschreibung auf Seite 6)
Diese sind bereits im Lieferumfang der Pfosten enthalten und vormontiert. Jedoch können die Halter auch direkt an einer Konstruktion angebracht werden.
Durch einen speziellen Kunststoffeinsatz kann dieser Halter auch als Scharnier genutzt werden.
Abmessungen ca.BxHxT 45x30x27 mm
Der Lieferumfang umfasst jeweils 3 Exemplare.

Thanks to this holder the lattice mats can be easily fastened (see also description page 6).
The holders are already comprised in the posts delivery set and are premounted. However, they can be mounted directly to any structure.
By means of a special plastic insert the holder can be also used as a hinge.
Approx. dimensions WxHxT 45x30x27 mm
The delivery set comprises respectively 3 specimens.

Gittermattenhalter
Lattice mats holder

Halter mit Scharniereinsatz
Holder with hinge insert

Die Gittermatten können im Halter auch in unterschiedlichen Winkeln befestigt werden. Somit lassen sich auch komplizierte Zaunverläufe auf einfache Weise realisieren.
The lattice mats can be also fixed to the holder at different angles. Thus simplifying the assembly of complicated fencing.

Code No.	Type
4.910501	Gittermattenhalter kompl. compl. lattice mats holder
4.910502	Halter mit Scharniereinsatz kompl. compl. holder with hinge insert
4.918503	Scharniereinsatz -Ersatzteil- hinge insert -spare part-
4.919504	Edelstahl-Clip -Ersatzteil- stainless steel clip - spare part-

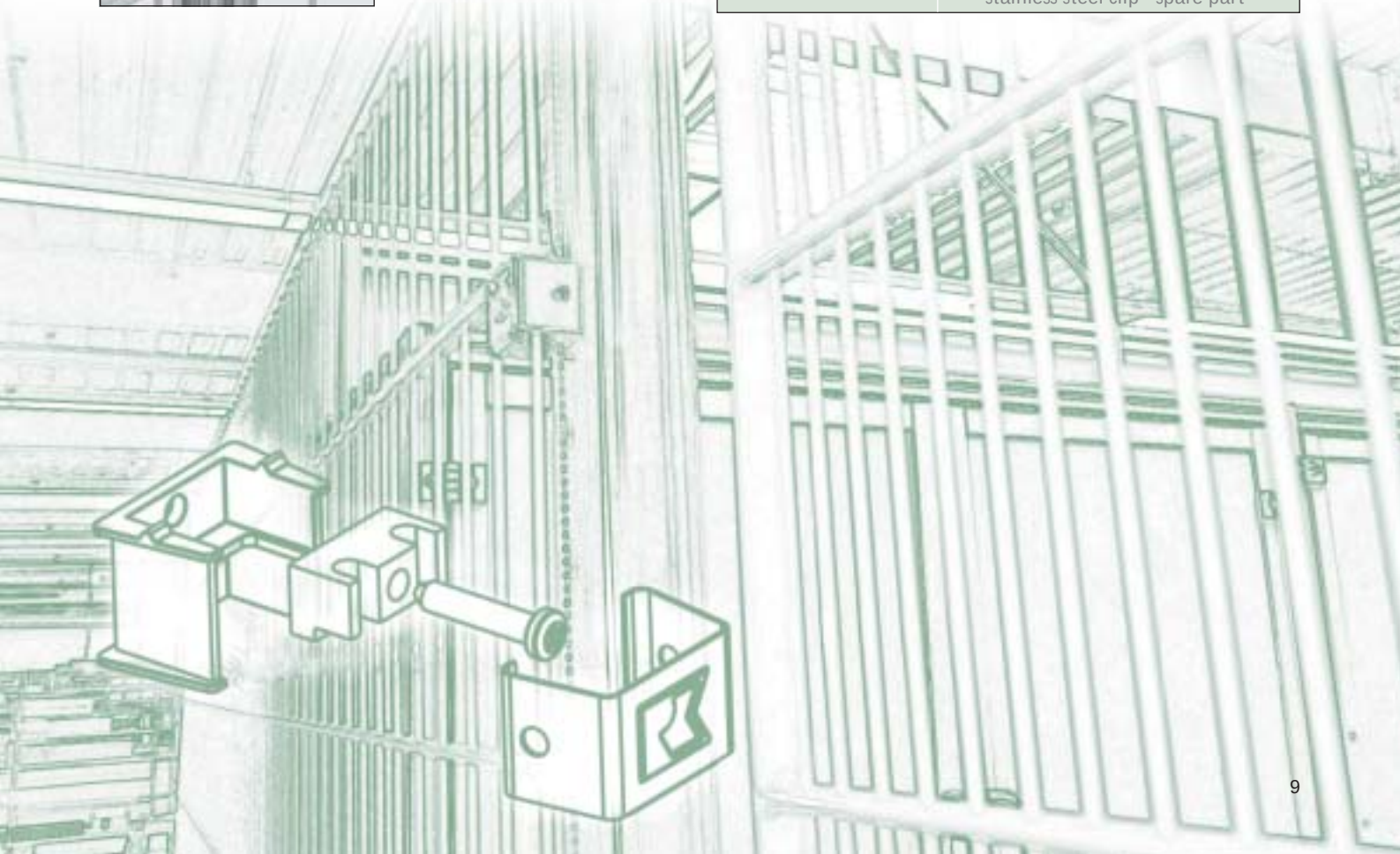

Bodenklemmstück –Stahl– Type 1

Base clamp –steel– type 1

Stahlfuß zur Bodenbefestigung der Pfosten. Die Grundplatte ist so konzipiert, dass sich diese beim unterschiedlichen Anziehen der Befestigungsschrauben verformt. Hierdurch ist ein Ausrichten der Pfosten möglich.
Hinweis: Die Bodenklemmstücke sind bereits im Lieferumfang der Pfosten enthalten und können an dieser Stelle separat bestellt werden.

Steel foot for anchoring the posts. The base plate is designed so as to warp when tightening the fixation screws in different ways, thus providing for the alignment of the posts.
Hint: the base clamps are comprised in the posts delivery set or can be oredered separately.

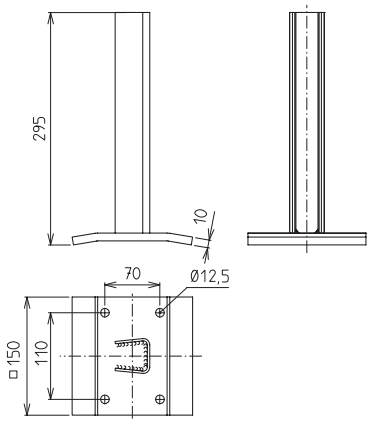

Code No.	Type
4.916505	Bodenklemmstück Type 1 base clamp Type 1

Bodenklemmstück –Alu– Type 2

Base clamp –alu– type 2

Aluminium-Fußklemmstück zur Bodenbefestigung der Pfosten. Durch Gewindestifte können Bodenunebenheiten ausgeglichen werden. Beachten Sie hierzu auch die unten angegebenen Ausgleichbleche.
Hinweis: Die Bodenklemmstücke sind bereits im Lieferumfang der Pfosten enthalten und können an dieser Stelle separat bestellt werden.

Aluminium foot clamp for anchoring the posts. Floor unevenesses can be compensated by means of headless pins. For this consider also the levelling shims below.
Hints: the base clamps are comprised in the posts delivery set or can be oredered separately.

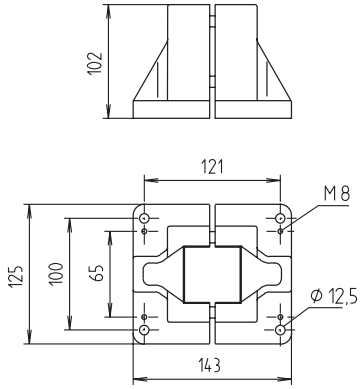

Code No.	Type
4.084300	Bodenklemmstück Type 2 base clamp Type 2

Ausgleichbleche

Levelling shim

Unebenheiten lassen sich bei der Fußausführung Type 2 mit Hilfe von Gewindestiften ausnivellieren.
Die Ausgleichbleche ermöglichen ein vollflächiges Aufliegen des Fußklemmstücks.
Die Bestellnummer enthält einen Satz von 4 Aluminiumblechen à 1 mm und 1 Blech von 0,5 mm Stärke.

Using the foot version type 2 the unevenesses can be compensated with the aid of headless pins. The levelling shims guarantee full surface contact of the foot clamps to the floor.
The part number refers to a set of 4 aluminium levelling shims of 1 mm and 1shim of 0,5 mm thick.

Code No.	Type
4.014302	für Fußausführung 2 for foot version 2

Pfostenprofil / Abdeckkappe
Post profile / end cap

Die verzinkten Pfostenprofile können wahlweise auf das Bodenklemmstück Type 1 aufgesteckt oder mit der Type 2 geklemmt werden. Im Lieferumfang sind bereits 3 vormontierte Gittermattenhalter enthalten.

Material: Stahl, galvanisch verzinkt

The zinc-plated post profiles can be optionally fastened with the base clamp type 1 or with the base clamp type 2. Three premounted lattice mats holders are comprised in the delivery set.

Material: steel, zinc-plated

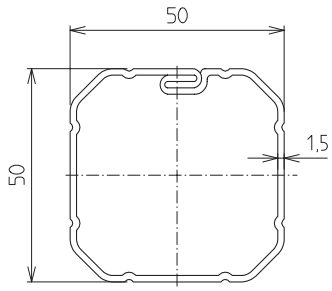

Code No.	Type
4.916513	Pfostenprofil 50x50, L=2000 mm post profile 50x50, L=2000 mm
4.918514	Abdeckkappe end cap

Abstützung
Support

Sollte es erforderlich sein, den Schutzzaun zusätzlich zu stabilisieren, so kann diese Abstützung an dem Pfosten montiert werden. Die Bestellnummer enthält Befestigungsmaterial zur Anbindung an den Pfosten. Hierzu muß eine Bohrung von Ø 5,1 mm am Stützprofil eingebracht werden.
Zur Befestigung am Fußboden können die Befestigungsanker (siehe unten) eingesetzt werden.

Material: Stahl, schwarz pulverbeschichtet

Should the protection fence need to be additionally stabilised you can fix these supports to the posts. The part number comprises the fixation material. To assemble the supports to the posts a Ø 5,1 mm bore must be drilled on the pillar. Fasteners (see below) can be used for the anchorage to the floor.

Material: steel, black powder-coated

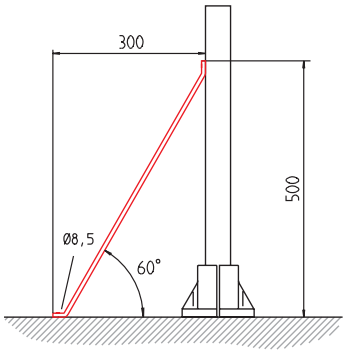

Code No.	Type
4.912506	Abstützung 60° support 60°

Befestigungsanker
Fasteners

Diese können zur Befestigung der Bodenklemmstücke und der 60° Abstützung (siehe oben) eingesetzt werden.
Die Bestellnummer beinhaltet eine Verpackungseinheit von 4 Befestigungsankern.

They can be used for fastening the base clamps and the 60° support (see above).
The part number comprises a packing unit of 4 fasteners.

Code No.	Größe Size	Bohrungsdurchmesser diameter of bore
4.016606	8x60	12
4.016603	8x115	8

Edelstahl-Blechschrauben
Stainless steel self tapping screw

Diese selbstschneidenden (Ø5,1mm vorbohren) Blechschrauben werden zur Anbringung von Zubehörteilen an den Stahlpfosten verwendet.
Bei den Bestellnummern handelt es sich jeweils um Packeinheiten á 10 Stück.

These zinc-plated self tapping screws are used to fix accessories to the steel posts. The part numbers refer to packing units containing 10 pieces each.

Code No.	Type
4.919507	M6x16
4.919508	M6x30

Kantenschutz
Edge protection

Durch den flexiblen Kantenschutz können scharfkantige Ausbrüche in den Gittermatten abgedeckt werden.
Klemmbereich 4-6 mm
B=10,5 mm, H=17 mm, L_{max} 100 m
Material: PVC (schwarz) mit eingelegtem Stahlgerüstband

By means of the flexible edge protection it is possible to cover sharp edges on the lattice mats.
Clamping area 4-6 mm
W=10,5 mm, H=17 mm, L_{max} 100 m
Material: PVC (black) with inlaid steel frame

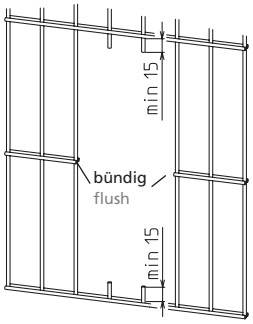

Code No.	Type
4.918509	Zuschnitt cut

Länge length [mm]

Kunststoff-Lackspray
Synthetic varnish spray

Die Stahlgittermatten werden durch ein spezielles Verfahren pulverbeschichtet. Sollte es konstruktiv nötig sein, Ausbrüche in die Gittermatten zu schneiden, so kann die Schnittkante mittels des Kunststoffsprays erneut versiegelt und somit vor Korrosion geschützt werden.

The steel lattice mats are powder coated with a special procedure. In case the lattice mats must be cut because of design reasons, the cutting edges can be resealed and protected against corrosion by means of the synthetic varnish.

Code No.	Type
4.910510	RAL 7035 lichtgrau light grey

Sicherheitsschalter
Door safety switch

Die Türen können mit Sicherheitsschaltern nachgerüstet werden. Für den Befestigungssatz benötigte Bohrungen sind bereits am Pfosten eingebracht. Somit ist eine Montage ohne zusätzliche mechanische Bearbeitung möglich.
Im Lieferumfang ist der Sicherheitsschalter mit Zentrierhilfe und der Befestigungssatz incl. Schrauben enthalten.

Technische Daten: Glasfaserverstärkter Thermoplast, selbstverlöschend
Betätigungsbügel: Nichtrostender Federstahl
Schutzart: IP67 nach IEC529 / EN60529 / DIN VDE 0470-1
Kontaktmaterial: Feinsilber
Kontaktart: Einpolig, doppelt unterbrechend, zwangsöffnend nach VDE 001
Nennisolationsspannung: VI 500 V ca. 25-60 Hz.
Dauerstrom Mhz: 10 A Nennbetriebsstrom Iu AC 11h 4 A (230 V), 2,5 A (380 V), 1 A (500 V)
Kurzschlussfestigkeit: 10 A (träge) 16 A (flink), Kontaktöffnungsweite 2x3 mm
Zwangsöffnungsweg-/Kraft: 8 mm / ca. 30 N
Betriebstemperatur: -30 bis +80°C

The doors can be retrofitted with safety switches. The posts for fastening the material are already bored, thus providing for assembly without additional machining.
The safety switch with centring aid and the fixing set including the screws are comprised in the delivery set.

Technical data: glass fibre-reinforced Thermoplastic, self-extinguishing
Actuator: stainless spring steel
Protection class: IP67 acc. to IEC529 / EN60529 / DIN VDE 0470-1
Contact material: fine silver
Type of contact: single-pole, double break, forced opening acc. to VDE 001
Rated voltage: VI 500 V ca. 25-60 Hz.
Constant current Mhz: 10 A nominal operating current Iu AC 11h 4 A (230 V), 2,5 A (380 V), 1 A (500 V)
Short circuit proof: 10 A (slow) 16 A (quick), gap width 2x3 mm
Positive break travel/force: 8 mm / ca. 30 N
Operating temperature: -30 to +80°C

Schalter für Schwenktür
hinged door switch

Schalter für Schiebetür
sliding door switch

Code No.	Type
4.918511	Schwenktür hinged door
4.918512	Schiebetür sliding door

BLOCAN® Profilsysteme
BLOCAN® Profile Systems

Profil-Montagesystem

Dieses Baukastensystem bietet Flexibilität und Wirtschaftlichkeit durch Aluminiumprofile, die einfach zu montieren und universell einsetzbar sind.
Eine große Anzahl unterschiedlichster Profilquerschnitte und ein umfangreiches Zubehörprogramm ermöglichen fast jeden denkbaren Aufbau.

Profile assembly system

This modular system offers flexibility and efficiency using aluminium profiles that are easily assembled and suitable for a multiplicity of applications.A large variety of different profile sections and accessory parts make almost every imaginable construction possible.

Mäuse-BLOCAN®

Die kleine 20er Profilbaureihe mit einer Nutbreite von 6 mm ist ideal geeignet für Konstruktionen mit geringeren Belastungen und schafft durch ihre Kompatibilität mit dem Profil-Montagesystem völlig neue Anwendungsmöglichkeiten.

M-BLOCAN®

The small series size 20 with a 6 mm slot is particularly well suited for minimal load constructions. Due to its compatibility with the Profile Assembly System it opens up completely new application possibilities.

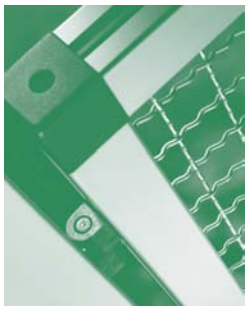

Schutz- und Abtrennungssystem

Aus den Einzelkomponenten des Profil-Montagesystems wurde das Schutz- und Abtrennungssystem entwickelt. Durch standardisierte Rasterelemente kann mit geringstem Zeitaufwand eine Schutzsystemplanung durchgeführt werden, die den Anforderungen der Arbeitssicherheit Folge leistet.

Protection and partitioning system

The Protection and Partitioning System was developed from the individual components of the Profile Assembly System. Standardized modular elements give the possibility of planning a protection system with minimal time expenditure, thus meeting the safety requirements regarding the protection of employees.

Weitere RK Rose+Krieger Produktbereiche
RK Rose+Krieger additional product portfolio

Verbindungssysteme

- Rohr-Verbindungssystem
- Rohr-Verbindungssystem ET
- RK LightClamps
- quad®-Verbindungssystem
- ITAS – Industrielle Treppen und Arbeitsbühnen

Connection systems

- Tube Connection system
- Tube Connection system ET
- RK LightClamps
- quad® Connection system
- ITAS – Industrial stairs and working platforms

Linearkomponenten

- Spindel-Lineareinheiten
- Zahnriemen-Lineareinheiten
- Zahnstangen-Lineareinheiten
- Gleit- und Rollführungen
- Achssysteme
- Steuerungen und Motoren
- Hubsäulen und Elektrozylinder

Linear Components

- Linear units with spindle drive
- Linear units with timing belt drive
- Linear units with rack and pinion drive
- Rolling guide system
- Axis systems
- Positioning controls and motors
- Lifting devices and electric cylinders

BLOCAN®-Grundgestell einer Fertigungsanlage
BLOCAN® frame of a production line

Systemlösung für eine Hochregalbestückung
System solution for a pick-and-pack high rack

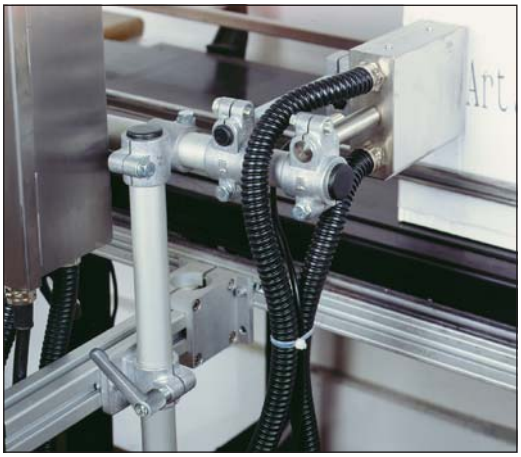

Klemmelemente zur Positionierung eines Druckkopfes
Clamping elements for positioning a printing head

ITAS-Treppen und Arbeitsbühnen
ITAS stairs and working platforms

Mehrachsige Systemlösung mit RK-Linearkomponenten und Steuerungen
Multiaxis system solution made of RK linear components and positioning controls

Hubsäule RKEasylift als Montagehilfe
Lifting device RKEasylift as assembly aid

4.000 J.C.BRUNS 05/2003 PRINTED IN GERMANY

RK ROSE+KRIEGER

A Phoenix Mecano Company

Verbindungs- und Positioniersysteme

RK Rose+Krieger GmbH & Co. KG
Postfach 15 64
D-32375 Minden
Telefon +49 (0)5 71 93 35-0
Telefax +49 (0)5 71 93 35-119
e-mail: info@rk-online.de
http: //www.rk-online.de